VMC / HABITAT

LOTUS 3 COMPACT



FTE 105 214 B
Mars 2025

France Air
Les Architectes de l'Air

FTE 105 214 B - France Air 2025 - Tous droits de reproduction réservés.



Accéder aux tarifs p. 583

AIR EXPRESS

LOTUS 3 COMPACT

Caisson d'extraction VMC autoréglable compact

INSTALLATION	MONTAGE	MATÉRIAU	VERSION	ÉTANCHÉITÉ
Intérieure	Sur pieds	Plastique	Turbine à réaction	IPX2

Espace Pro

Commandez en ligne sur www.espacepro.france-air.com

AVANTAGES

- Extra plat : hauteur de 170 mm.
- Faible consommation : 18,8 W Th-C.
- Silencieux : Lw <= 37 dB(A) en bouche cuisine.
- Groupe universel pour logement du T2 au T7 jusqu'à 4 sanitaires.
- Extraction "In line".

APPLICATION / UTILISATION

- Renouvellement d'air simple flux en logements individuels :
  - Maison du T2 au T7 équipée d'une cuisine et jusqu'à 4 sanitaires.
  - Installation en faux plafond ou dans des espaces réduits.

CONSTRUCTION / COMPOSITION

- Enveloppe en matière plastique polypropylène résistante aux chocs.
- Moteur AC deux vitesses, muni d'une protection thermique.
- Turbine centrifuge à action haut rendement.
- Pieds avec plots antivibratiles.
- Raccordement aéraulique : tous les piquages d'extraction sont équipés de modules de régulation autoréglables.

  Détail de tous les accessoires livrés avec le caisson :
  - 1 piquage cuisine Ø 125 mm régulé (4 positions) monté.
  - 2 piquages sanitaires Ø 80 régulés (30 m^3/h) montés.
  - 2 piquages avec bouchons Ø 80 montés.
  - 1 piquage de rejet Ø 125 mm montés.
  - 2 piquages Ø 80 mm régulés (15 m^3/h) non montés.
  - 1 bouchon Ø 80 non monté.
  - le système de suspension.

DESCRIPTIF TECHNIQUE

- **Encombrement, réservation et poids**
  - Poids : 2,9 kg.

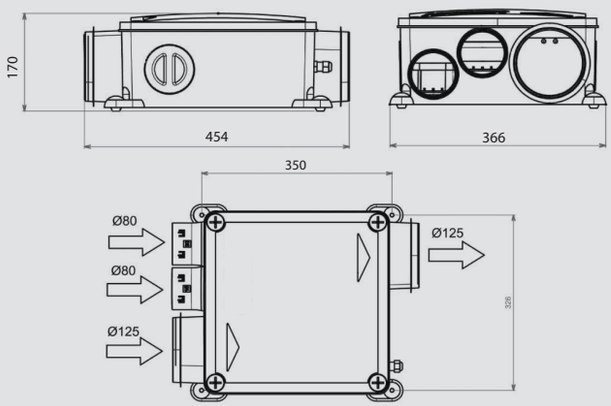

Dimensions en mm.

Conforme aux exigences du règlement UE N°1253/2014.

- **Données électriques**

Alimentation	230 V - 1 Ph - 50 Hz	
Fonctionnement	Petite vitesse	Grande vitesse
Puissance absorbée	18 W	27 W
Intensité absorbée	0,08 A	0,12 A
Puissance W Th-C	≤ 18,8 W Th-C	

** W-Th-C : consommation pondérée ventilateur mesurée durant 23 h en petite vitesse et 1 h en grande vitesse.*

DESCRIPTIF TECHNIQUE

- **Courbe aéraulique et acoustique**
  - Niveau de puissance acoustique à la bouche cuisine : Lw <= 37 d(A).

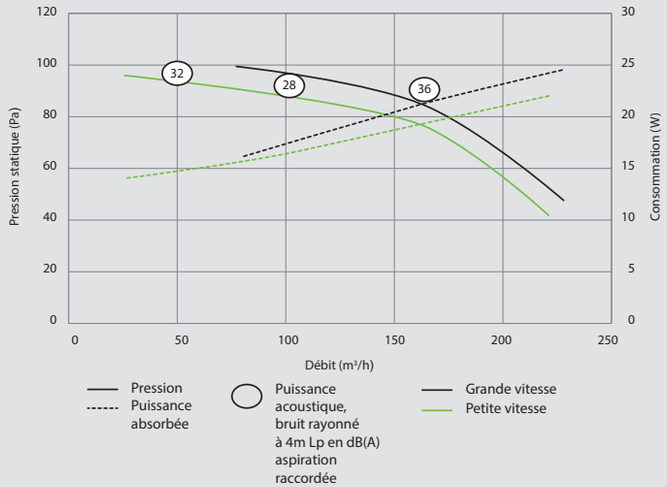

MONTAGE ET RACCORDEMENT

1. Fixer le caisson sur tous types de supports grâces aux pieds avec plots antivibratiles.
2. Raccorder les bouches d'extraction au caisson via des conduits souples de type vinyl nu de diamètres adaptés : Ø 125 mm pour la cuisine et Ø 80 pour les sanitaires.
3. Tous les piquages sont démontables par quarts de tour et interchangeables.
4. Assurer l'étanchéité des piquages.
5. Obturer les piquages non utilisés.
6. Raccorder le refoulement à une grille de rejet ou chapeau de toiture type PA 125.
7. Raccorder électriquement le caisson via la trappe de connexion.

ACCESSOIRES

- **Commutateur 2 vitesses, permet de passer de la petite à la grande vitesse**



- **Conduit vinyl M1 nu ou isolé, permet le raccordement du caisson aux bouches**



- **Chapeau de toiture CT 125, permet l'évacuation de l'air vicié à l'extérieur**

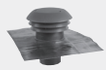

KIT LOTUS 3 COMPACT

Ensemble prêt à poser composé du caisson Lotus 3, du commutateur PV / GV et 3 bouche BS / BC :

- 1 bouche BC Ø 125 mm pour cuisine (ensemble bouche plus manchon).
- 2 bouche BS Ø 80 mm pour 1 WC et 1 salle de bains (ensemble bouches plus manchons).

TEXTE DE PRESCRIPTION

- Disponible sur **www.france-air.com,** rubrique Espace Pro.