VMC / HABITAT

LOTUS 3



FTE 105 213 C
Juillet 2025

www.france-air.com

France Air
Les Architectes de l'Air

FTE 105 213 C - France Air 2025 - Tous droits de reproduction réservés.



Accéder aux tarifs p. 583

AIR EXPRESS

LOTUS 3

Caisson d'extraction VMC autoréglable

INSTALLATION	MONTAGE	MATÉRIAU	VERSION	APPLICATION
Intérieure	Par suspension	Plastique bi-composant	Turbine à réaction	Ventilation habitat individuel

Espace Pro

Commandez en ligne sur www.espacepro.france-air.com

AVANTAGES

- Silencieux : Lw <= 37 dB(A) en bouche cuisine.
- Faible consommation : 15,3 W Th-C.
- Groupe universel pour logement du T2 au T7 jusqu'à 4 sanitaires.

APPLICATION / UTILISATION

- Renouvellement d'air simple flux en logements individuels :
  - Maison du T2 au T7 équipée d'une cuisine et jusqu'à 4 sanitaires.
  - Installation en combles sans restriction de position.

CONSTRUCTION / COMPOSITION

- Enveloppe en matière plastique polypropylène résistante aux chocs.
- Moteur AC deux vitesses, muni d'une protection thermique.
- Turbine centrifuge à réaction haut rendement.
- Trappe d'accès au raccordement électrique.
- Raccordement aéraulique : tous les piquages d'extraction sont équipés de modules de régulation autoréglables.

  Détail de tous les accessoires livrés avec le caisson :
  - 1 piquage cuisine Ø 125 mm régulé (4 positions) monté.
  - 2 piquages sanitaires Ø 80 régulés (30 m^3/h) montés.
  - 2 piquages avec bouchons Ø 80 montés.
  - 1 piquage de rejet Ø 125 mm monté.
  - 2 piquages Ø 80 mm régulés (15 m^3/h) non montés.
  - 1 bouchon Ø 80 non monté.
  - le système de suspension.

DESCRIPTIF TECHNIQUE

- **Encombrement, réservation et poids**
  - Poids : 2,8 kg.

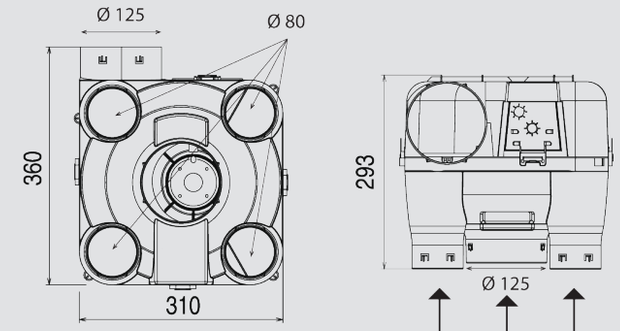

Dimensions en mm.

- **Données électriques**

Alimentation	230 V - 1 Ph - 50 Hz	
Fonctionnement	Petite vitesse	Grande vitesse
Puissance absorbée	14 W	29 W
Intensité absorbée	0,06 A	0,13 A
Puissance W Th-C	≤ 15,3 W Th-C	

** W-Th-C : consommation pondérée ventilateur mesurée durant 23 h en petite vitesse et 1 h en grande vitesse.*

Conforme aux exigences du règlement UE N°1253/2014

DESCRIPTIF TECHNIQUE

- **Courbe aéraulique et acoustique**

Niveau de puissance acoustique à la bouche cuisine : Lw <= 37 dB(A).

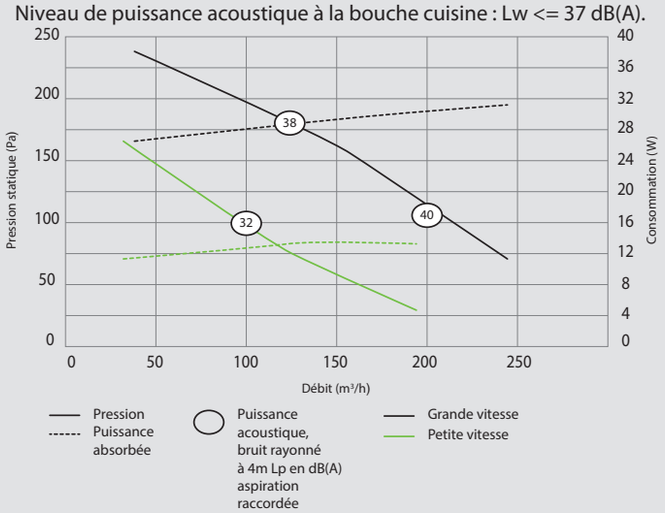

MONTAGE ET RACCORDEMENT

1. Suspendre le caisson à l'aide de la cordelette de suspension pour montage rapide en combles.
2. Raccorder les bouches d'extraction au caisson via des conduits souples de type Vinyl nu de diamètres adaptés : Ø 125 mm pour la cuisine et Ø 80 pour les sanitaires.
3. Tous les piquages sont démontables par quarts de tour et interchangeables.
4. Assurer l'étanchéité des piquages.
5. Obturer les piquages non utilisés.
6. Raccorder le refoulement à un chapeau de toiture type PA 125.
7. Raccorder électriquement le caisson via la trappe de connexion.

ACCESSOIRES

- **Commutateur 2 vitesses, permet de passer de la petite à la grande vitesse**



- **Conduit Vinyl M1 nu ou isolé, permet le raccordement du caisson aux bouches**



- **Chapeau de toiture CT 125, permet l'évacuation de l'air vicié à l'extérieur**

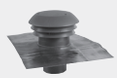

KIT LOTUS 3

Ensemble prêt à poser composé du caisson Lotus 3, du commutateur PV / GV et 3 bouche BS / BC :

- 1 bouche BC Ø 125 mm pour cuisine (ensemble bouche plus manchon).
- 2 bouche BS Ø 80 mm pour 1 WC et 1 salle de bain (ensemble bouches plus manchons).

TEXTE DE PRESCRIPTION

- Disponible sur **www.france-air.com,** rubrique Espace Pro.

FTE 105 213 C - France Air 2025 - Tous droits de reproduction réservés.

CARACTÉRISTIQUES TECHNIQUES COMPLÉMENTAIRES

- **Données acoustiques**

Les essais ont été réalisés selon le protocole NF205 autoréglable. Le spectre acoustique donné ci-dessous est celui obtenu au niveau de la bouche cuisine qui est séparée du caisson par 1,5m de réseau et un coude.

Spectre acoustique par bande de fréquence du niveau acoustique à la bouche de cuisine (dB)							Puissance globale (dBA)
125 Hz	250 Hz	500 Hz	1 000 Hz	2 000 Hz	4 000 Hz	8 000 Hz	
32,5	32,6	31,8	10,5	12,3	13,5	15,5	34,5